PETER®

PROFESSIONAL EQUIPMENT

MANUAL DO UTILIZADOR

Máquina de desmontar pneus semi-automática

PS328

Nota importante

1. Leia todo este manual cuidadosamente e na íntegra antes da instalação ou operação da máquina de desmontar pneus.
2. Esta máquina não pode ser instalada/operada ou reparada sem a leitura das instruções.
3. O produto está em constante desenvolvimento. O produto pode ser atualizado sem aviso prévio. Os produtos reais estão sujeitos ao tempo de fabrico.
4. Se necessário, contacte o nosso serviço de assistência técnica para obter ajuda.

NOTA PARA O UTILIZADOR Obrigado por adquirir os nossos produtos.

Leia atentamente estas instruções para uma utilização segura e correta do elevador de veículos e mantenha-as à mão para referência futura.

■Este manual é para o modelo: PS328
■Para garantir a segurança na conceção e construção do elevador de cabina, leia primeiro este Manual.
■Certifique-se de que este manual é entregue aos utilizadores finais para a implementação da segurança.
■Não utilizar a máquina de mudar pneus num ambiente potencialmente explosivo.

QUALQUER PARTE DESTA IMPRESSÃO NÃO PODE SER REPRODUZIDA SOB QUALQUER FORMA SEM AUTORIZAÇÃO. ESTA IMPRESSÃO ESTÁ SUJEITA A ALTERAÇÕES SEM AVISO PRÉVIO.

ÍNDICE DE CONTEÚDOS

1. INTRODUÇÃO ---------- 1
1.1ÂMBITO DE APLICAÇÃO ---------- 1
1.2TRANSPORTE, EMBALAGEM E ARMAZENAGEM ---------- 1
1.3DADOS TÉCNICOS ---------- 1
1.4 ESTRUTURA ---------- 1

2.INSTALAÇÃO E DEPURAÇÃO ---------- 2
2.1 DESEMBALAGEM ---------- 2
2.2 INSTALAÇÃO ---------- 2
2.3 DEBUGGING ---------- 4

3. FUNCIONAMENTO ---------- 5
3.1BLOQUEIO DO ARO ---------- 5
3.2FUNCIONAMENTO COM PNEUS SEM CÂMARA DE AR ---------- 5
3.3FUNCIONAMENTO EM PNEUS COM CÂMARA DE AR ---------- 8
3.4FUNCIONAMENTO EM PNEUS COM ANEL ---------- 11

4. MANUTENÇÃO ---------- 12

APÊNDICE ---------- 14
DESENHO HIDRÁULICO ---------- 14
DESENHO ELÉCTRICO ---------- 15

1. INTRODUÇÃO

1.1 ÂMBITO DA APLICAÇÃO

Esta máquina foi especialmente concebida para remover o pneu da jante e instalar o pneu na jante.

Nota: esta máquina só pode ser utilizada para os fins previstos pelo fabricante. Não a utilize para qualquer outro fim.

Quaisquer danos causados por uma utilização incorrecta não serão cobertos pela garantia.
A máquina só pode ser utilizada por operadores com formação e qualificação. A substituição não autorizada de peças ou a inobservância das instruções pode causar danos na máquina.

1.2 TRANSPORTE, EMBALAGEM E ARMAZENAMENTO

A máquina deve ser transportada na embalagem original e ser colocada de acordo com o local indicado na embalagem. O empilhador deve ter capacidade para transportar a máquina. A posição do garfo está indicada na ***Fig. 1***.

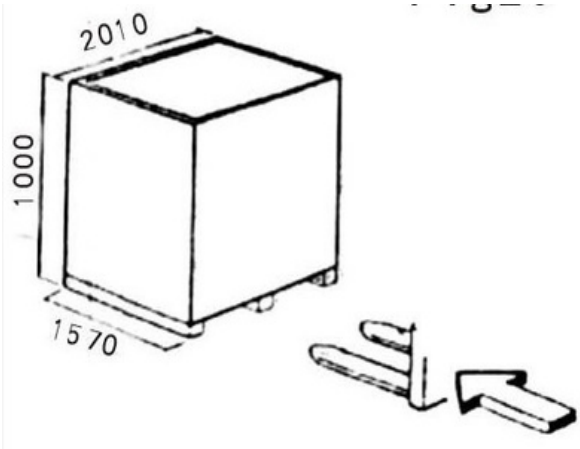

Fig. 1

Abrir e retirar a embalagem para confirmar que os sistemas de mudança de pneus estão intactos durante o transporte. Retirar os acessórios de série e tratar a embalagem material corretamente. Prestar atenção para não danificar os dispositivos de controlo fixados neste processo.

Se a máquina necessitar de armazenamento temporário, deve assegurar o seguinte ambiente de armazenamento:
Máx. RH: 95%

Temperatura: -5ºC~+60ºC

1.3 DADOS TÉCNICOS

Pneu aplicado: 14"~26"

Peso máx. Peso da roda: 1500kg

Max. Largura da roda: 780mm Max.

Diâmetro da roda: 1500mm

Motor da bomba hidráulica: 1.1kw, 380V/3Ph

Motor da caixa de velocidades: 1,8kw, 380V/3Ph

Pressão de funcionamento: 0-130bar

Força de rasgamento: 1500kg

Nível de ruído em condições de funcionamento:

< 70db Peso líquido: 498kg

1.4 ESTRUTURA

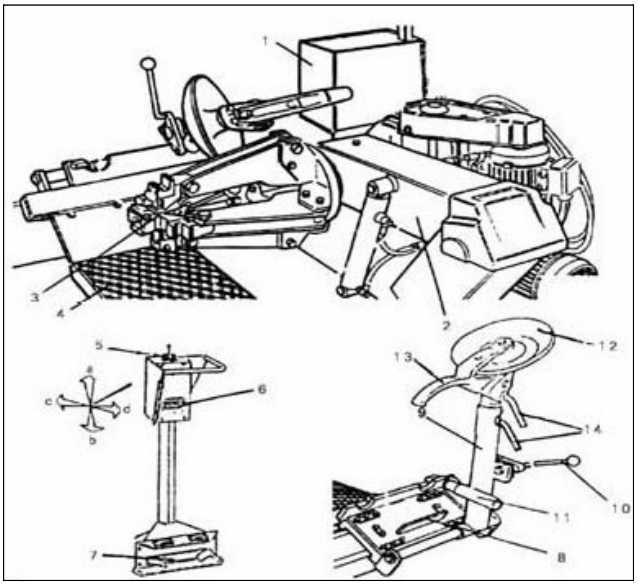

Fig. 2

1) Interruptor principal

2) Braço de deslocação vertical

3) Adaptador hidráulico

4) Plataforma de apoio dos pneus

5) Interruptor de consola

6) Mudança da força de fixação

7) Controlo Rotação Pneu (sentido horário e no sentido contrário ao dos ponteiros do relógio)

8) Carruagem

9) Suporte de ferramentas

10) Suporte da ferramenta

11) Haste de bloqueio da mola

12) Disco circular

13) Ferramenta de ponta afiada

14) Punho de posicionamento (controlo do disco circular e da ferramenta de ponta afiada)

2. INSTALAÇÃO E DEPURAÇÃO

2.1 DESEMBALAGEM

Depois de retirar a embalagem, certifique-se de que a máquina de mudar pneus não sofreu danos durante o transporte. Retire também os acessórios fornecidos de série.

As unidades de embalagem devem ser armazenadas num local seguro, fora do alcance das crianças, uma vez que constituem uma possível fonte de perigo. Desembalar a máquina utilizando as ferramentas adequadas. Durante esta fase, prestar muita atenção não danificar a unidade de controlo, que não está fixa.

Nota: O operador deve usar luvas, para evitar ferimentos quando desembalar a máquina.

2.2 INSTALAÇÃO

2.2.1 LOCAL DE INSTALAÇÃO

Escolher olocal de instalação de acordo com as regras em vigor em matéria de segurança no trabalho. O aparelho de troca de pneus deve ser ligado à rede eléctrica.

Por conseguinte, é aconselhável instalá-la num local onde esta ligação esteja disponível. Além disso, o espaço de instalação deve permitir ao operador utilizar a máquina e todos os seus componentes sem qualquer restrição. ***(Fig. 3)*** Se for instalada ao ar livre, a máquina deve estar equipada com uma cobertura para a proteger da chuva.

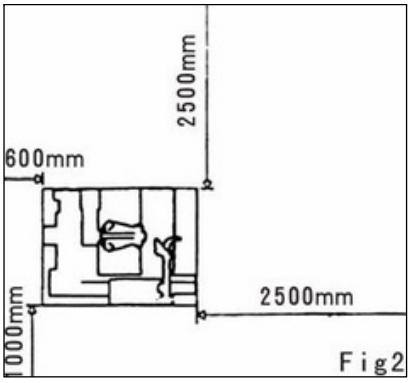

Fig. 3

É proibido utilizar a máquina no exterior.

A base de instalação é mostrada na ***Fig. 4***. O chão deve estar nivelado e ochassis damáquina deve ser fixado pelo parafuso de ancoragem.

Se o declive em relação ao pavimento for superior a 2,5‰, são necessárias algumas cunhas para compensar.

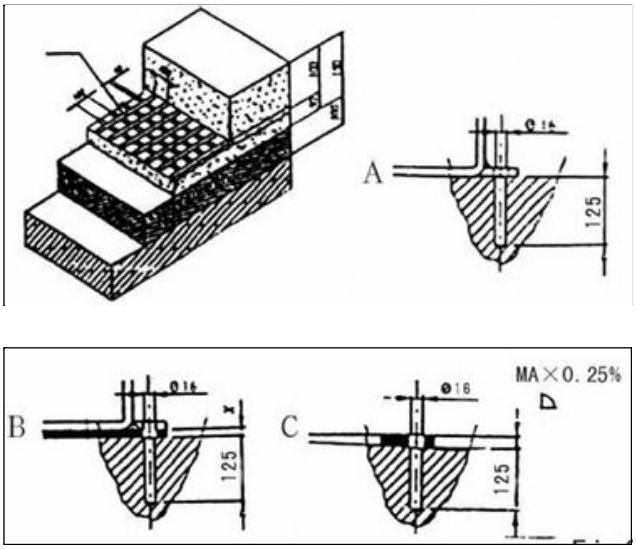

Fig. 4

Nota: Quando o peso do pneu a montar for superior a 1000 kg, a máquina deve ser fixada com parafusos de ancoragem.

2.2.2 LIGAÇÃO ELÉCTRICA

Todas as operações no domínio da eletricidade devem ser efectuadas por pessoal qualificado.

Nota:

- O local de instalação deve estar equipado com os loop de terra e ligar de acordo com a indicação de terra da máquina.
- O sistema elétrico deve estar equipado com um fusível automático de 30A.
- Ligar a alimentação do sistema de troca de pneus, ligar e verificar o gerador.
- A direção deve corresponder à seta (ver ***Fig. 5***). Se a direção for oposta, o pessoal profissional deve mudar a fase.

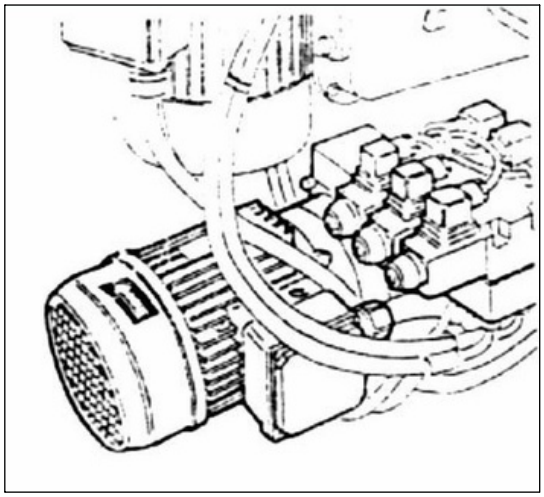

Fig. 5

Se o gerador rodar em sentido inverso, pode ser queimado.

Nota: Tanto o gerador como o motor da bomba hidráulica estão equipados com um dispositivo de proteção contra sobrecargas (Fig. 6).

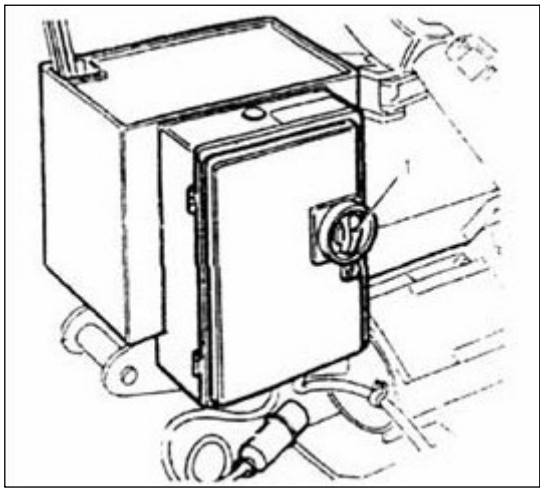

Fig. 6

2.3 DEBUGGING

Nota: Antes de utilizar o sistema de troca de pneus, é necessário efetuar um teste de funcionamento para verificar se a instalação está correta e se o funcionamento é normal.

Durante as operações seguintes, é necessário colocar o suporte da ferramenta (9) na situação de "não funcionamento".

Quando efetuar o teste de funcionamento, coloque o suporte da ferramenta (9) na posição de não funcionamento.
Empurre a haste de bloqueio do suporte da ferramenta (10) para desbloquear o suporte da ferramenta (9), puxe-o para fora e coloque-o na posição de não funcionamento.

Ligar a alimentação eléctrica do interrutor geral do quadro elétrico (1). O motor da bomba hidráulica arranca. Pisar os pedais (7). Pisar o pedal esquerdo, o adaptador hidráulico roda no sentido contrário ao dos ponteiros do relógio e pisar o pedal direito, o adaptador hidráulico roda no sentido dos ponteiros do relógio.
Acionar o interrutor (5): Se empurrar na direção a ou b, o braço de movimento vertical (2) sobe ou desce. Se empurrar na direção c ou d, o carro desloca-se para a esquerda ou para a direita. Se empurrar o interrutor de controlo da pinça

(6) para cima, o adaptador hidráulico abre-se
automaticamente e se empurrar o interrutor de controlo da pinça (6) para baixo, o adaptador hidráulico fecha-se automaticamente

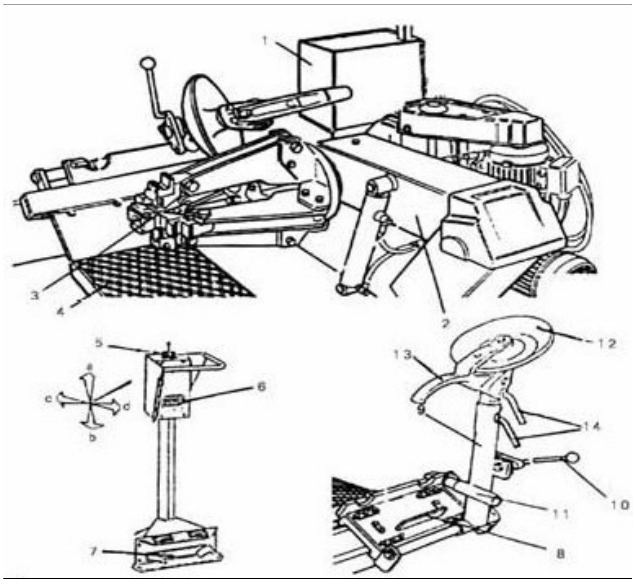

Fig. 7

O movimento vertical do braço de movimento vertical e a abertura do adaptador hidráulico podem causar danos. Por conseguinte, deve funcionar fora do alcance do seu movimento.

3. FUNCIONAMENTO

Nota:

- ***A inobservância das instruções e dos avisos pode provocar ferimentos graves no operador ou em terceiros. Não utilizar o máquina antes de ter lido e compreendido todas as instruções dadas neste manual.***
- ***Todos os operadores devem receber uma formação adequada antes de utilizarem a máquina.***
- ***Manter as pessoas não autorizadas afastadas da área de trabalho.***
- ***Nunca deixar objectos sobre a máquina de mudar pneus que, durante a fase de trabalho, possam representam uma fonte de perigo. Não modificar ou manipular o dispositivo mudança de pneus, exceto com o acordo prévio do fabricante.***
- ***Durante a fase de trabalho, elaborar longas cabelo, não usar roupas largas, gravatas, correntes, anéis, relógios, que possam ser apanhados pelas peças móveis da máquina de mudar pneus.***
- ***Para parar a máquina de mudar pneus em de emergência:***
- Colocar o interrutor principal na posição "0". Desligar a ficha eléctrica.
-
-

3.1 RIM LOCKING

Esta máquina só é adequada para a jante, cujo diâmetro do furo central se situa entre 120 mm e 700 mm (14"-26"). O método e a posição do fecho são diferentes para os diferentes tipos de jantes (ver ***Fig. 8***).

Colocar o pneu na vertical sobre a plataforma de apoio do pneu. Mova a alavanca de controlo para levantar um pouco o pneu e prima o interrutor de fixação para fixar o pneu e a jante e para os levantar até à altura fácil de manusear.

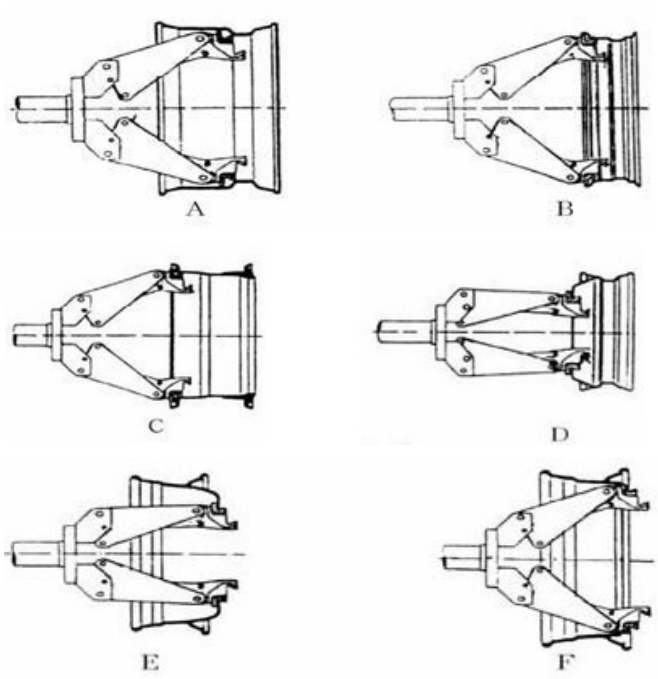

Fig. 8

Para os pneus pesados de grandes dimensões, é necessário equipá-los com um dispositivo de elevação adequado para evitar ferimentos ou danos no corpo humano.

3.2FUNCIONAMENTO COM PNEUS SEM CÂMARA

3.2.1QUEBRA DE CONTAS

Utilizar o disco circular para partir o talão do pneu.

1) Assegurar que o pneu está fixo e foi esvaziado.

2) Quando estiver a funcionar, ajuste o suporte da ferramenta (9). Utilize a ferramenta adequada e faça com que a haste de bloqueio do suporte da ferramenta (10) engate no carro.

Nota: Verificar sempre se a barra de bloqueio do suporte da ferramenta (10) está corretamente engatada no carro (8).

3) Com o interrutor de comando (5), o disco circular (12) é encostado firmemente ao aro da roda (como mostra a ***Fig. 9***).

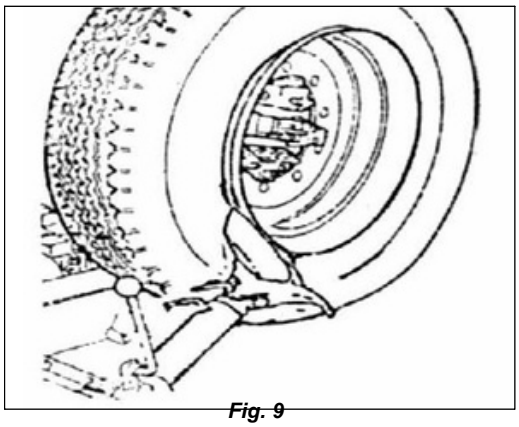

Fig. 9

4) Rodar o pneu e, entretanto, deslocar o disco circular (12) para a frente.

5) Continuar o movimento para a frente até que a jante do pneu se separe do pneu. Para um funcionamento cómodo, deve espalhar massa lubrificante na jante do pneu para evitar danificar a jante e o pneu.

Prestar especial atenção! Para evitar qualquer perigo, não colocar os dedos entre o pneu e a ferramenta. Para a jante exterior, rodar no sentido dos ponteiros do relógio e para a jante interior, rodar no sentido contrário ao dos ponteiros do relógio.

6) Afaste o disco circular (12) do aro da roda, solte a haste de bloqueio do suporte da ferramenta (10), levante o braço de suporte para cima, afastando-o da roda. posição de trabalho. Deslocar o disco circular (12) para o interior.

7) Repetir as operações acima até que outro lado da jante do pneu saia completamente. ***(Fig. 10)***

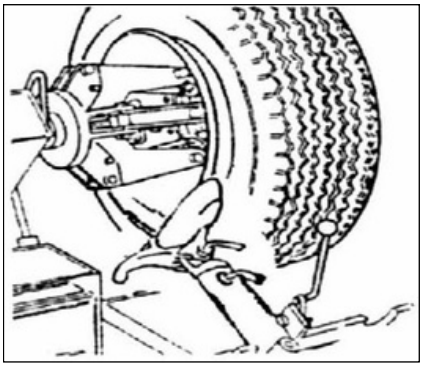

Fig. 10

3.2.2 DESMONTAGEM

1) Empurre o suporte da ferramenta (9) para a posição de não funcionamento para o deslocar para o exterior da roda. Fixe a ferramenta de ponta afiada apenas na ponta do pneu. Ou retire a pega de posição (14). Rodar a cabeça da ferramenta em 180° e, em seguida, baixar e enganchar o carro.

2) Controlar o interrutor de operação para ajustar a ferramenta de ponta afiada (13) para a colocar entre o pneu e a jante e inseri-la para enganchar o pneu.

3) Deslocar para baixo a jante da roda para evitar que a ferramenta se separe da jante do pneu.

4) Mova a ferramenta de ponta afiada para fora até atingir o exterior da jante da roda.

5) Introduzir o pé de cabra entre a jante da roda e o pneu na parte inferior da ferramenta de ponta afiada.

6) Pressionar o pé de cabra e baixar a roda até que a distância entre a jante da roda e a ferramenta de ponta afiada seja de 5 mm (conforme ilustrado na ***Fig. 11***).

7) Rodar a roda no sentido contrário ao dos ponteiros do relógio, até a jante do pneu estar completamente separada da jante da roda. (como mostra a ***Fig. 12***)

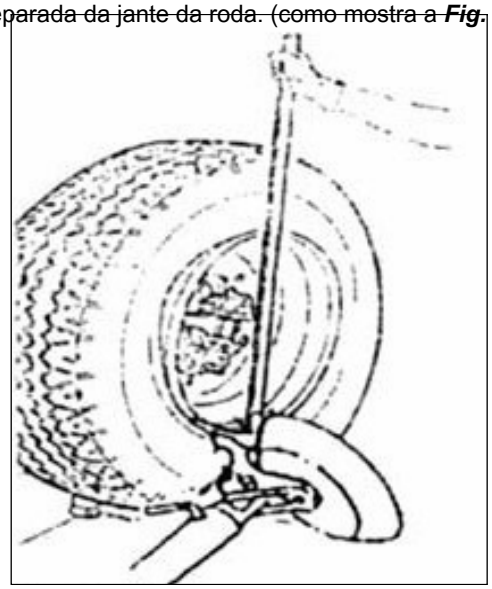

Fig. 11

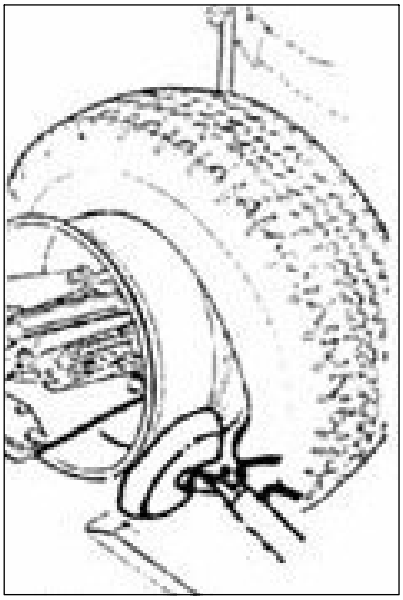

Fig. 12

8) Colocar o braço de apoio da ferramenta no interior do
pneu e utilizar o disco circular para encostar à jante do pneu. Rodar a roda no sentido contrário ao dos ponteiros do relógio para que a jante interior do pneu se separe completamente da roda até todo o pneu estar desmontado. (conforme ilustrado na ***Fig. 13***)

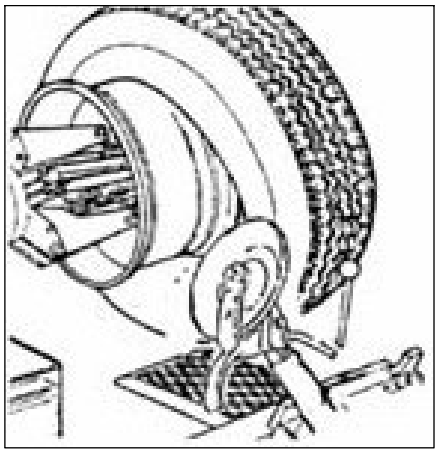

Fig. 13

3.2.3 MONTAGEM

1) A jante é fixada firmemente pelo adaptador hidráulico.

2) Espalhe a massa lubrificante na jante da roda e nos dois lados do pneu.

3) Fixar o alicate na posição mais elevada do lado exterior da jante da roda. (conforme ilustrado na ***Fig. 14***)

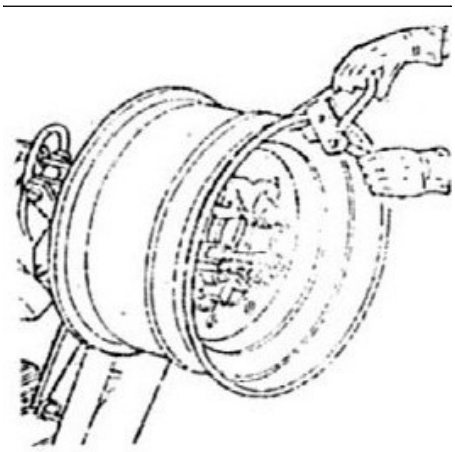

Fig. 14

4) Colocar o pneu no carrinho, baixar o braço móvel vertical para ajustar a distância entre a plataforma de apoio do pneu e o braço móvel vertical.

5) Levantar a jante do pneu e o pneu e rodar 15-20 mm no sentido dos ponteiros do relógio. Encostar o pneu e a jante. Verificar se a ferramenta de ponta afiada aponta na direção do pneu. Em caso negativo. Retirar a haste de posicionamento, rodar 180 graus e bloquear.

6)

7) Utilize o interrutor de controlo para que a distância entre a ferramenta de ponta afiada e o aro exterior da roda seja de 5 mm.

8) Rodar no sentido dos ponteiros do relógio até o alicate se encontrar na posição mais baixa.

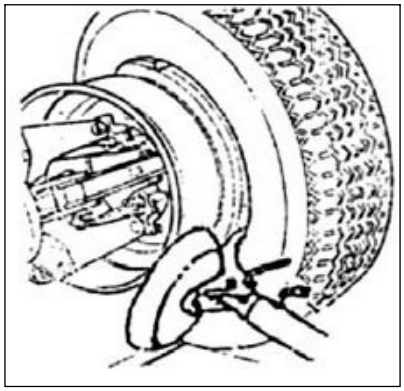

Fig. 15

9) Retirar o alicate da jante da roda e separar a ferramenta do pneu.

10) Deslocar o suporte da ferramenta para o lado exterior do pneu e bloquear a posição.

11) Prender o alicate no aro exterior da roda e rodar até atingir a posição sobre a ferramenta de ponta afiada.

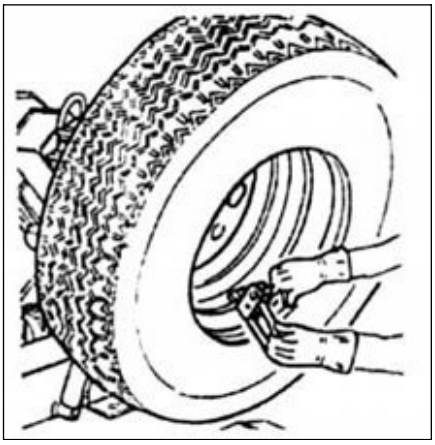

Fig. 16

12) Rodar o pneu no sentido contrário ao dos ponteiros do relógio até que o alicate se encontre na posição mais baixa.

13) Retirar o alicate.

14) Colocar o suporte do pneu por baixo da roda e baixar o braço de suporte do adaptador hidráulico para posicionar a roda sobre ele.

15) Soltar o adaptador hidráulico e retirar o pneu com cuidado. Evitar o rolamento do pneu. Prestar atenção à segurança.

Prestar muita atenção! Não prender o dedo entre o pneu e a ferramenta.

3.3 FUNCIONAMENTO EM PNEUS COM CÂMARA DE AR

Quando esvaziar o pneu, abrir o casquilho que fixa a válvula para que a válvula fique dentro da jante da roda, de modo a garantir que não existe qualquer barreira quando travar o talão.

3.3.1 QUEBRA DE CONTAS

Continuar cada etapa do processo para partir o talão do pneu sem câmara. Para o pneu com câmara de ar, quando a jante do pneu é libertada, deve parar o movimento do disco circular para evitar danificar a válvula de insuflação do tubo.

3.3.2 DESMONTAGEM

1) Deslocar o suporte da ferramenta (9) para a posição de não funcionamento e posicioná-lo fora da roda. E enganchar o pneu nesta posição.

2) Rode o eixo e mova a ferramenta de ponta afiada para a introduzir entre a jante da roda e a jante do pneu até a roda ficar enganchada.

3) Deslocar o aro da roda 4-5 cm para evitar que o aro da roda se separe da ferramenta.

4) Deslocar a ferramenta de ponta afiada para fora até ficar na posição da jante da roda.

5) Introduzir o pé de cabra entre a jante da roda e a jante do pneu na parte inferior direita da ferramenta.

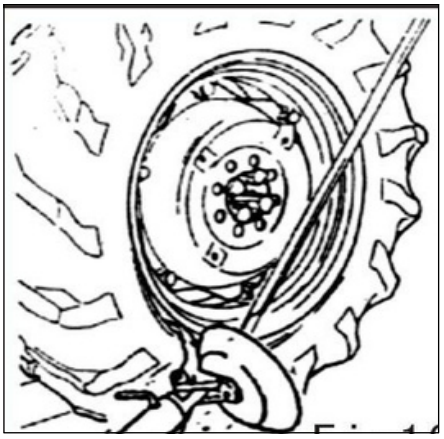

Fig. 17

6) Pressionar o pé de cabra para baixo e baixar a roda até que a distância entre a jante da roda e a ferramenta de ponta afiada seja de 5 mm.

7) Rodar a roda no sentido contrário ao dos ponteiros do relógio até a jante de um dos lados do pneu se soltar completamente.

8) Deslocar o suporte da ferramenta para a posição de não funcionamento e baixar o eixo. O pneu entrará em contacto com o plano de apoio (4). Desloque a plataforma de apoio da roda um pouco para fora para deixar espaço para retirar a câmara de ar.

9) Retirar a câmara de ar e voltar a levantar o pneu.

10) Deslocar o suporte da ferramenta para o interior do pneu, rodar a ferramenta de ponta afiada 180 graus e baixar o braço de suporte para a posição de não funcionamento. Insira-a entre a jante da roda e a jante do pneu. Desloque-se para a posição em frente da jante exterior da roda. Rodar a roda.

11) Deslocar o aro da roda 4-5 cm para evitar que o aro da roda se separe da ferramenta.

12) Deslocar a ferramenta de ponta afiada para fazer na posição a 3 cm do interior do pneu.

13) No lado direito da ferramenta de ponta afiada, insira a haste entre a jante da roda e a jante do pneu. (Ver ***Fig.18***)

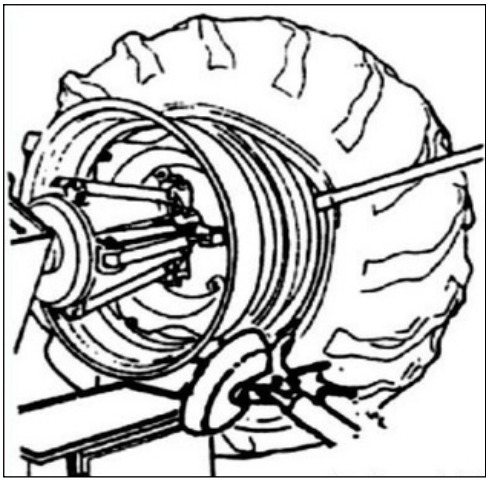

Fig. 18

14) Pressionar o pé de cabra para baixo e baixar a roda até que a distância entre a jante da roda e a ferramenta de ponta afiada seja de 5 mm. Rodar a roda no sentido contrário ao dos ponteiros do relógio até o pneu estar completamente separado da jante da roda.

3.3.3 MONTAGEM

1) Se a jante da roda for retirada do eixo, bloqueie-a como indicado em "Instalação da braçadeira da jante"

Quando o pneu se solta da jante, a roda solta-se. Todo o pessoal não autorizado será afastado do local de trabalho.

2) Espalhe a massa lubrificante na do pneu e na jante da roda.

3) Fixar o alicate na posição mais elevada da parte exterior da jante da roda (ver ***Fig. 19***)

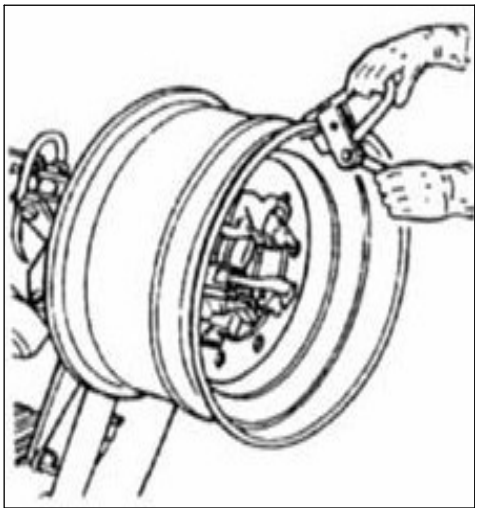

Fig. 19

O alicate está firmemente em contacto com o aroda roda.

4) Colocar o pneu na plataforma de apoio e baixar o eixo.

5) Manter o alicate na posição mais alta para enganchar o lado 1 da jante do pneu.

6) Levantar a jante da roda com a jante e rodar 15-20 cm no sentido contrário ao dos ponteiros do relógio e o pneu inclinar-se-á automaticamente.

7) Deslocar o braço de apoio da ferramenta para a posição de não funcionamento e deslocá-lo para o interior do pneu e enganchar novamente nesta posição.

8) Se não estiver nesta posição, rodar 180 graus. Avançar com a ferramenta de ponta afiada e colocá-la a 5 mm da borda externa do aro.

9) Verificar visualmente a partir do exterior da roda se a posição está correta ou não. Se não estiver, ajustar e, em seguida, rodar o eixo no sentido contrário ao dos ponteiros do relógio até que o alicate esteja na posição mais baixa e a jante do pneu do lado 1 esteja montada.

10) Retirar o alicate (ver ***Fig. 20***) e retirar a ferramenta do pneu.

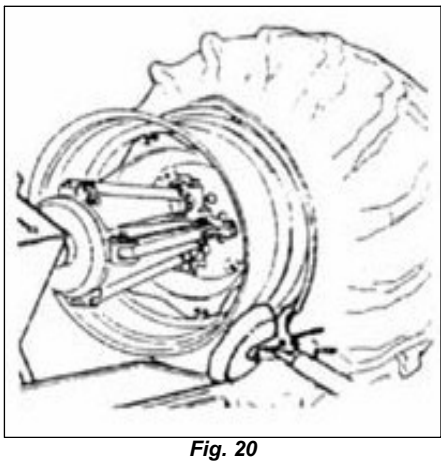

Fig. 20

11) Colocar o braço de apoio da ferramenta na posição de não funcionamento e deslocá-lo para o exterior da jante do pneu.

12) Rodar a ferramenta em 180 graus.

13) Rode o eixo para a parte inferior do aro, onde verá o núcleo.

14) Colocar a plataforma de apoio do pneu (10) por baixo da roda e baixar o eixo para que o pneu entre em contacto com a plataforma de apoio do pneu e deslocar um pouco a plataforma de apoio do pneu para fora, de modo a deixar espaço para a montagem da câmara de ar.

Nota: O núcleo é possivelmente não simétrico em relação ao centro do bordo do roda, monte o tubo de acordo com a Fig. 21. Introduzir o no orifício e bloquear com a porca de bloqueio.

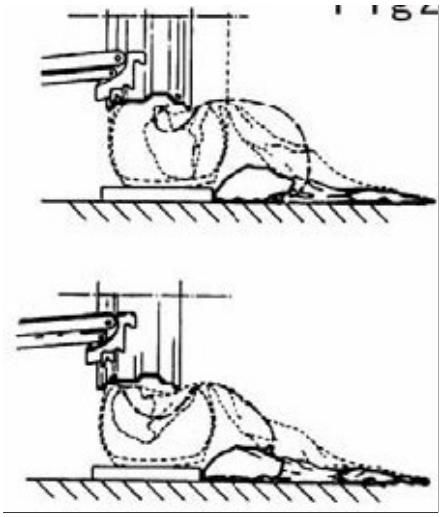

Fig. 21

15) Colocar o tubo na ranhura da jante da roda. Nota: Para facilitar o funcionamento, sugerimos que rode o veio no sentido dos ponteiros do relógio ao mesmo tempo.

16) Insuflar uma pequena quantidade de ar no tubo até que não haja demasiada dobragem para evitar que a jante da roda não fique dobrada quando for montada. Montar o

17) tubo de extensão no núcleo e retirar o anel de bloqueio.

Nota: O objetivo desta operação é deixar o núcleo solto para evitar que a outra face seja arrancada aquando da montagem.

18) Levantar o pneu e fixar o alicate no lado exterior do outro lado e a 20 cm do lado direito do núcleo.

19) Rodar o veio no sentido dos ponteiros do relógio até que o alicate no 9 horas.

20) Deslocar o suporte da ferramenta para a posição de funcionamento.

21) Deslocar a ferramenta de ponta afiada para a frente até à posição a 5 mm da jante exterior da roda.

22) Rodar o eixo no sentido dos ponteiros do relógio, até o pneu estar completamente montado na jante da roda.

23) Retirar o alicate e rodar no sentido contrário ao dos ponteiros do relógio para retirar a ferramenta e deslocá-la para fora.

24) Deslocar o suporte da ferramenta para a posição de não funcionamento.

25) Colocar a plataforma de apoio do pneu por baixo do pneu e baixar o eixo até que a roda entre em contacto com a plataforma de apoio do pneu.

26) Encostar a roda à plataforma de apoio do pneu e verificar se o núcleo está mesmo na direção do furo. Se não estiver, rode ligeiramente o eixo para ajustar a posição e utilize a porca de bloqueio para bloquear o núcleo e o tubo de extensão.

27) Soltar cuidadosamente o adaptador hidráulico e apoiar a roda para evitar que caia.

28) Deslocar a plataforma de apoio do pneu para libertar o pneu e retirar novamente o pneu.

3.4 FUNCIONAMENTO EM PNEUS COM ANEL

3.4.1 DESMONTAGEM

1) Como já foi referido, agarrar o pneu no eixo e certificar-se de que o pneu está vazio.

2) Baixe o suporte da ferramenta para a posição de operação e use a haste de bloqueio do suporte da ferramenta para bloquear.

3) Introduzir o disco circular no aro da roda. (como indicado na ***Fig. 22***)

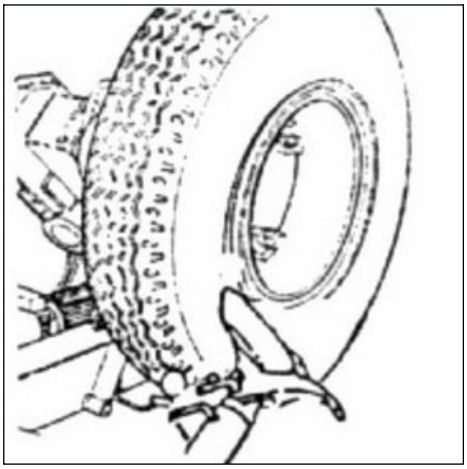

Fig. 22

4) Rodar o eixo e, entretanto, deslocar o disco circular para a frente ao longo do contorno do aro da roda, até que o anel se solte completamente do aro da roda.

É preciso ter cuidado se houver um anel. Quando a jante do pneu estiver rasgada, deve parar imediatamente para evitar danificar o núcleo e a câmara de ar.

5) Como mostra a , ***Fig. 23*** utilizar o pé de cabra para colocar a abertura do anel na borda do aro da roda e depois rodar o eixo.

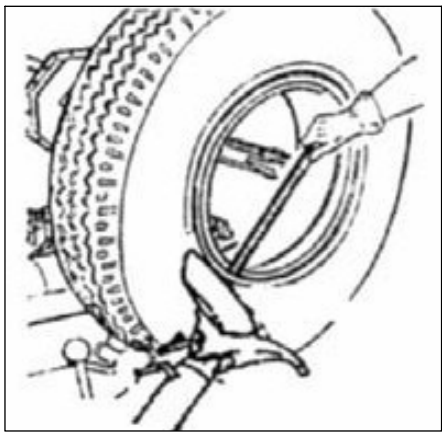

Fig. 23

6) Introduzir o núcleo na jante exterior da roda para evitar o rasgamento do tubo. Deslocar o suporte da ferramenta (9) para a posição de não funcionamento e deslocar o suporte da ferramenta para o exterior da roda.

7) Baixar o braço de apoio para a posição de funcionamento.

8) Mova o disco circular na direção do pneu até que metade do pneu se solte.

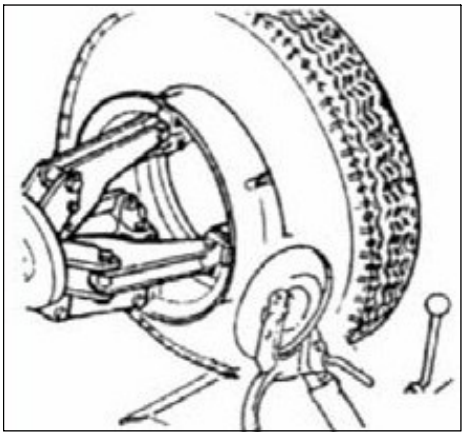

Fig. 24

9) Deslocar o suporte da ferramenta para a posição de não funcionamento.

10) Baixar o eixo até que a roda seja colocada na plataforma de apoio do pneu e fazer com que o pneu se solte completamente da jante. Prestar atenção ao núcleo.

3.4.2 MONTAGEM

1) Bloqueie o aro e coloque o núcleo no fundo e espalhe a massa lubrificante.

2) Deslocar a plataforma de apoio do pneu para fora e colocar o pneu e o núcleo na posição inferior.

3) Deslocar a plataforma de apoio do pneu até que a jante da roda esteja completamente colocada no pneu.

4) Desloque o suporte da ferramenta para o exterior e coloque o disco circular na direção da roda e encoste-o à . Rodar o eixo e, entretanto, empurrar o disco circular para que a jante fique completamente dentro do pneu.

5) Colocar o anel aberto no aro e montar o anel aberto com o disco circular, como mostra a ***Fig. 25***.

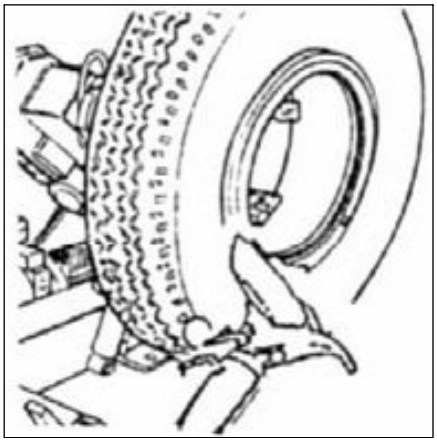

Fig. 25

6) Colocar o suporte da ferramenta na posição de não funcionamento e soltar o grampo. Deslocar a plataforma de apoio do pneu para retirar a roda em segurança.

4. MANUTENÇÃO

A manutenção nunca deve ser efectuada por pessoal não autorizado.

A manutenção regular, de acordo com as instruções fornecidas, é essencial para o funcionamento correto do dispositivo de troca de pneus e para a sua longa vida útil.

A não realização de uma manutenção regular pode prejudicar o funcionamento e a fiabilidade da máquina, colocando em risco o operador, o veículo e terceiros. Antes de qualquer reparação ou manutenção, desligar a ficha da alimentação eléctrica.
As peças defeituosas devem ser sempre substituídas por pessoal qualificado, por componentes originais.

Lubrificar periodicamente as peças seguintes, depois de as ter limpado cuidadosamente com querosene:

- Calha de deslizamento do carrinho Eixo horizontal do
- suporte da ferramenta Depósito de óleo vertical do braço
- de apoio. O veio de rotação do braço de suporte deve ser adicionado com o óleo. Massa lubrificante no verão e óleo para engrenagens no inverno.
- Utilizar a escala de óleo para verificar periodicamente o óleo hidráulico no reservatório hidráulico (como indicado na ***Fig. 26***) e também a qualidade do óleo. Se a quantidade de óleo não for suficiente, adicione óleo hidráulico 30#. Adicione o óleo de engrenagem 320# na caixa de engrenagens periodicamente (trimestralmente) e o nível de óleo deve ser superior a metade da janela de óleo.
- Verificar a tensão da correia do motor. Se for necessário ajustar, retire a proteção de plástico e utilize o parafuso de ajuste para ajustar a correia.

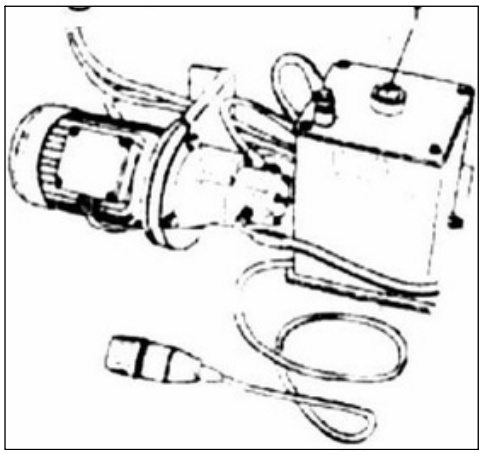

Fig. 26

No caso de armazenamento por um longo período (3-4 meses), é necessário:

- Baixar o braço de suporte.
- Não fazer com que o braço de apoio suporte suporte a carga.
- Retirar a fonte de alimentação.
- Espalhar a massa lubrificante na calha da corrediça.
- Esvaziar o depósito de óleo.
- Espalhar a massa lubrificante no eixo horizontal do suporte da ferramenta.

APÊNDICE

HIDRÁULICO DESENHO

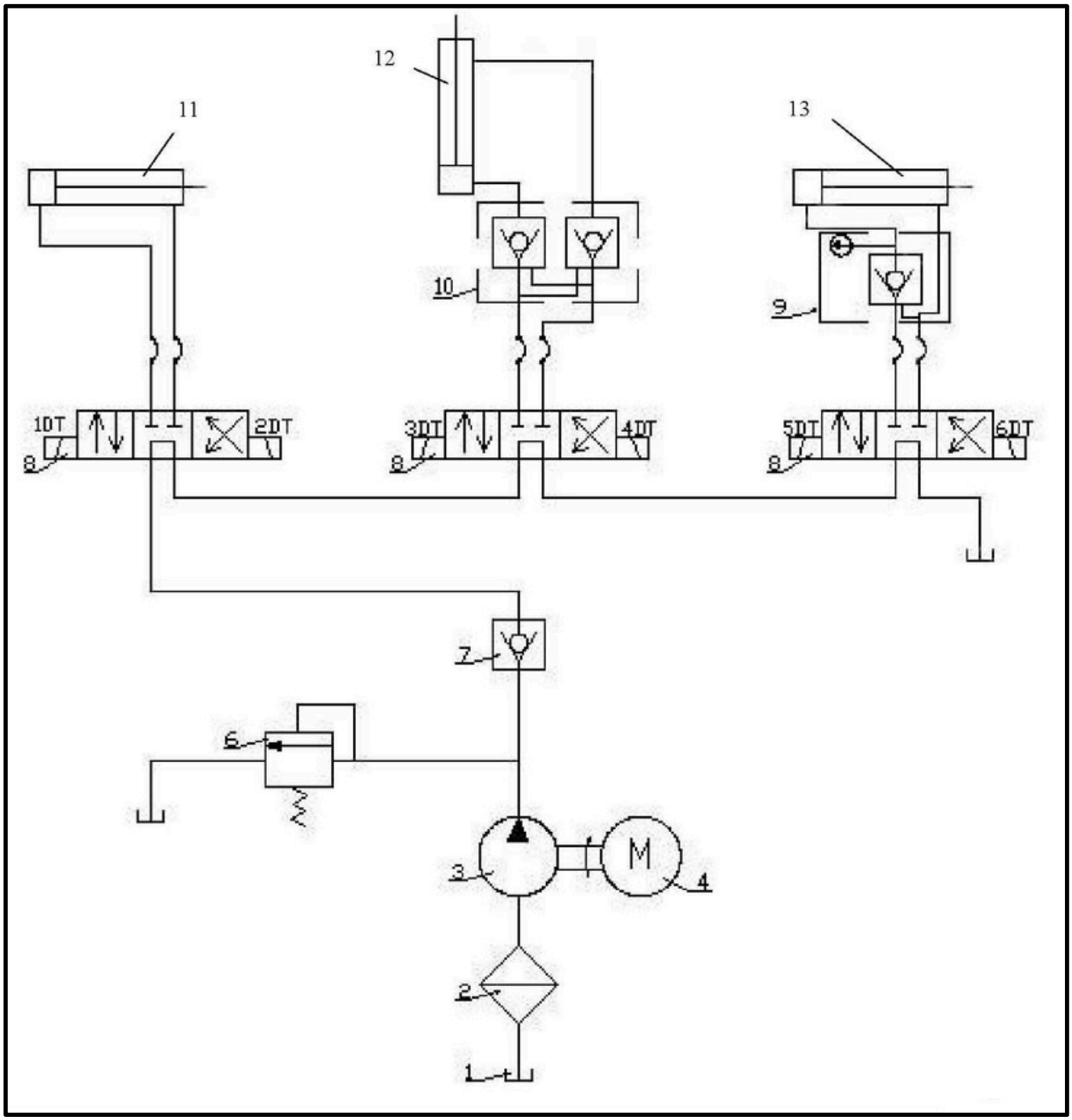

0	Tanque de óleo	0	Válvula de transbordo	1	Tanque de óleo hidráulico
1	Filtro	6	Válvula unidirecional	1	Bloqueio hidráulico
0	Bomba de óleo	0	Válvula solenoide	1	Tanque de óleo hidráulico
2	Motor	7	Válvula	2	Tanque de óleo hidráulico
0	Válvula solenoide	0	Guia do óleo	1	Tanque de óleo hidráulico
3		8		3	Tanque de óleo hidráulico
0		0		1	
4		9		4	
0		1		1	

DESENHO ELÉCTRICO

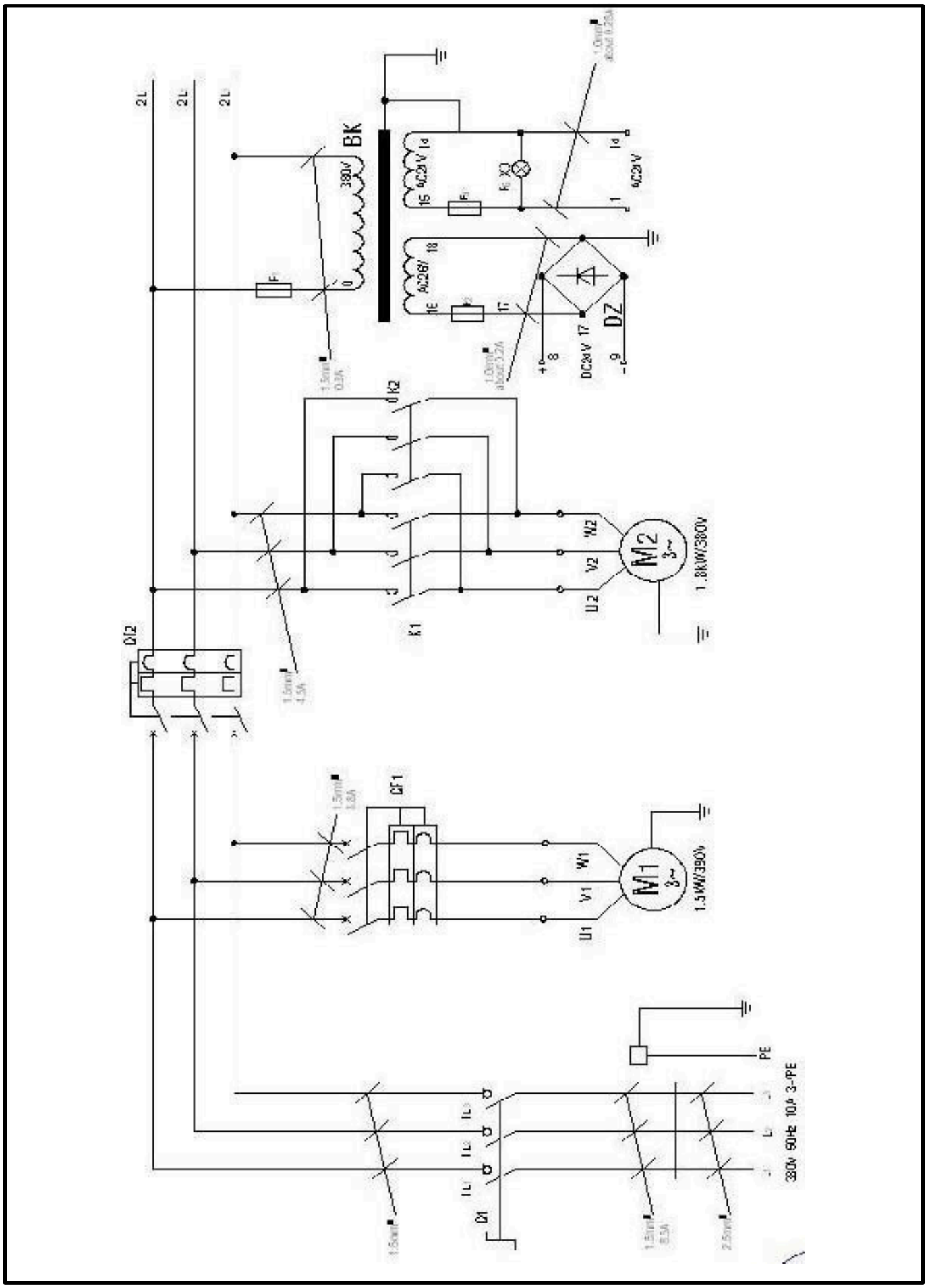

DESENHO ELÉCTRICO

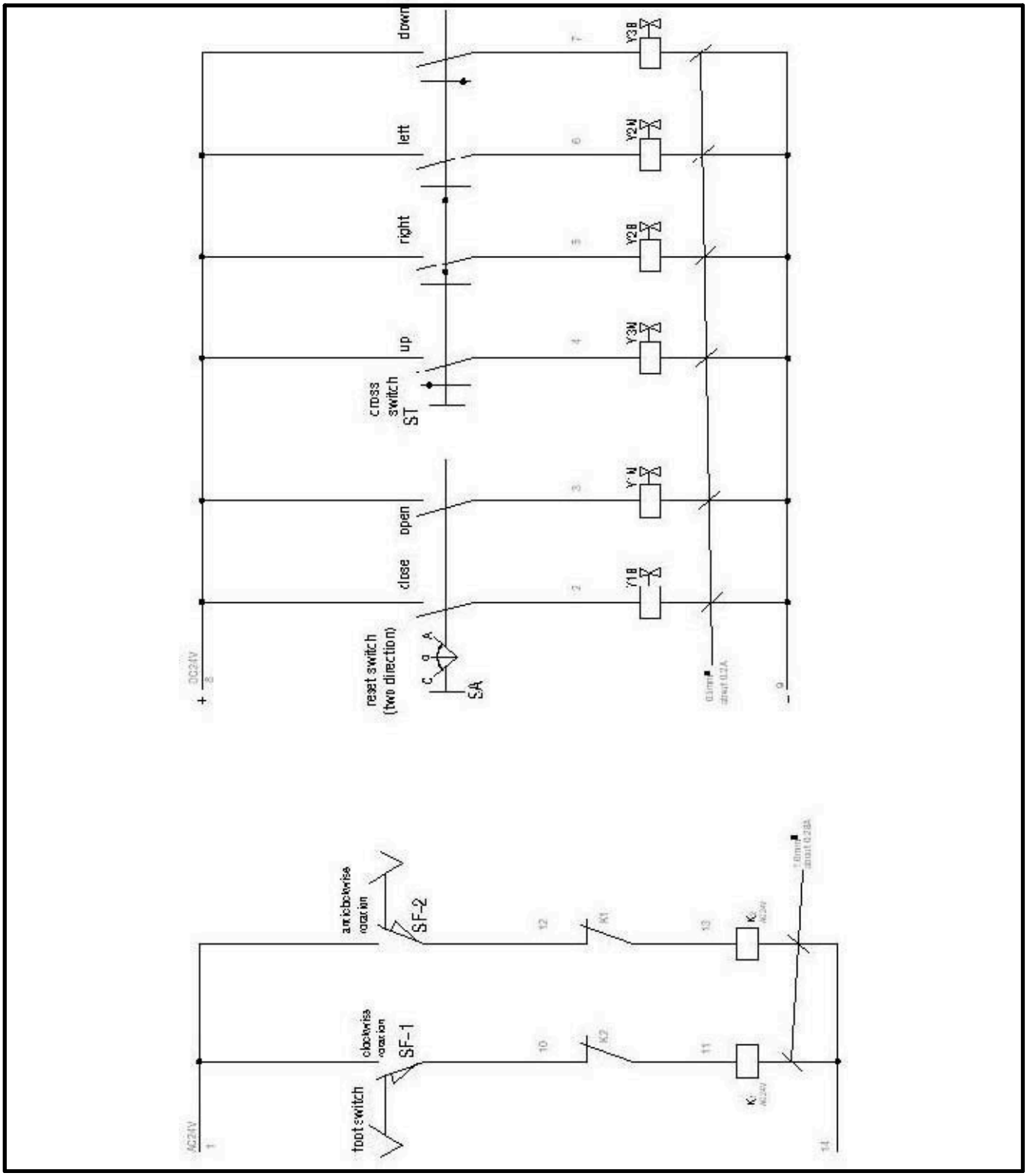

BK	Transformado	SA	Interruptor basculante	Y2	Bobina da válvula solenoide
QF 1	r	ST	Interruptor de cruzamento	Y3	Bobina da válvula solenoide
QF 2	Disjuntor	SF-	Interruptor principal	Q1	Interruptor de alimentação
K 1	Disjuntor	1	Interruptor principal Bobina		
K2	Contactor CA	SF-	da válvula solenoide		
	Contactor CA	2			
		Y1			